Канал виброизмерительный ИКВ-1-1-2 исп.Б с выходом по напряжению

DV-1 исп. 05 / AV112
исполнение с разъемом на кабеле
и электроникой в выносном блоке

На фото - один из возможных вариантов конструктивного исполнения
Исполнение ИКВ-1-1-2 исп.Б состоит из датчика DV-1 исп.04 (DV-1 исп.05) и выносного блока AV112

Внешний вид продукции может незначительно отличаться от представленного в брошюре

Особенности

Предназначен для измерения амплитуды виброускорения в системах диагностики. Состоит из чувствительного элемента и выносного блока. Для установки вибропреобразователей и выносных блоков, опционально, поставляются соединительные коробки.

В соединительной коробке может располагаться до 6 выносных блоков.

Метрологические параметры

Коэффициент преобразования, мВ*с²/м							
1000	200	66,66667	20	10	6,666667	4	2
Диапазоны измерения амплитуды виброускорения, м/с²:							
0-2	0-10	0-30	0-100	0-200	0-300	0-500	0-1000

Диапазон рабочих частот, Гц 3-1000

Взрывозащита

Маркировка . . . . . 0Ex ia IIC T6...T1 Ga X

Интерфейс

Тип выходного сигнала . . . . . по напряжению, IEPE (ICP совместимый)
Постоянное напряжение на выходе, В . . . . . .12±0,2
Питание взрывозащищенным источником тока, мА 4-10
Макс. амплитудное значение переменного напряжения, выдаваемое каналом виброизмерительным, В. . . . . ~2,0

Климатическое исполнение

Диапазон рабочих температур, °С
- DV-1 исп. 04 . . . . . .-40...+70
- DV-1 исп. 04 (хл) . . . . . .-60...+70
- DV-1 исп. 05 . . . . . .-40...+90
- DV-1 исп. 05 (хл) . . . . . .-60...+90
- Усилитель заряда AV112 . . . . . -60...+70

Параметры надежности

Средняя наработка на отказ,
часов, не менее 40 000
Установленный ресурс, часов, не менее 80 000
Гарантийный срок эксплуатации, мес 24
Срок службы, лет 10
Межповерочный интервал, лет 1

Конструктивные исполнения

DV-1 исп. 04

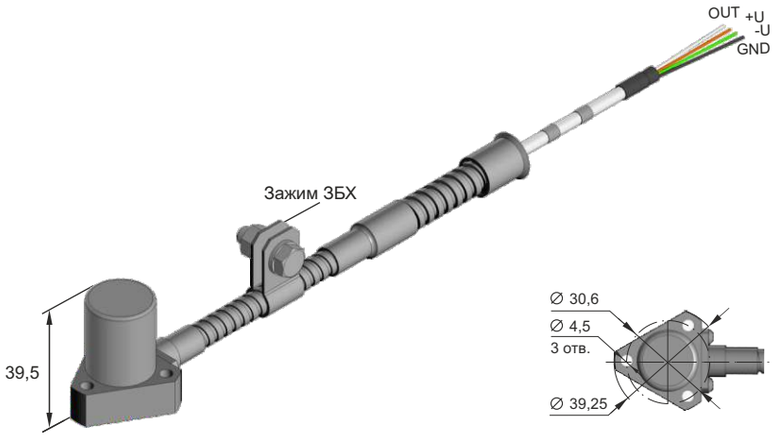

DV-1 исп. 05 + кабель соединительный

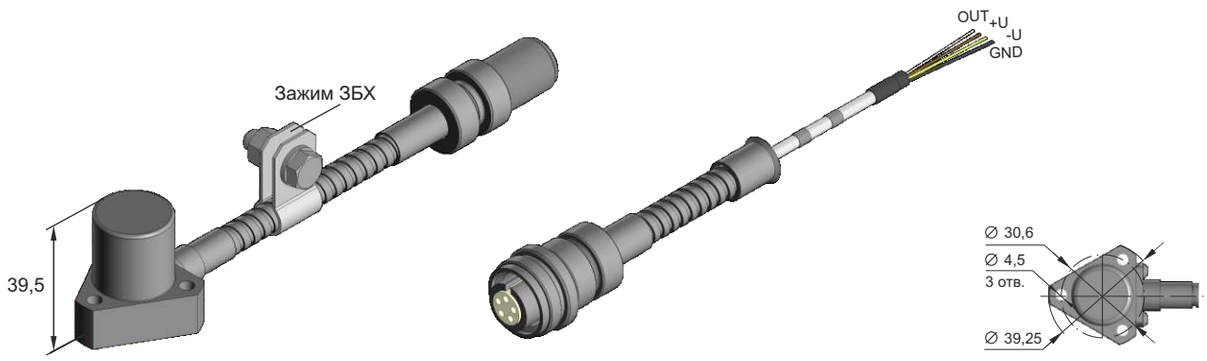
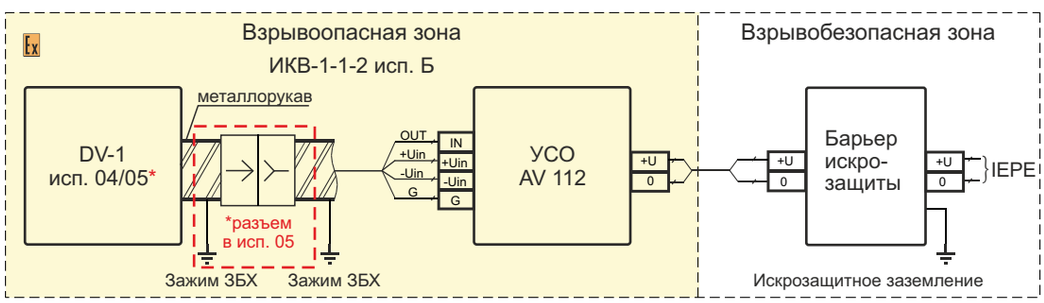
Схема подключения вибропреобразователей